MONTAGEANLEITUNG
ASSEMBLY INSTRUCTIONS
INSTRUCTIONS D'ASSEMBLAGE

33310 / 33510 /

Sehr geehrter Kunde,
Bitte lesen Sie diese Montageanleitung gut durch, da wir für Fehler die durch falsche Montage entstehen, keine Haftung übernehmen!

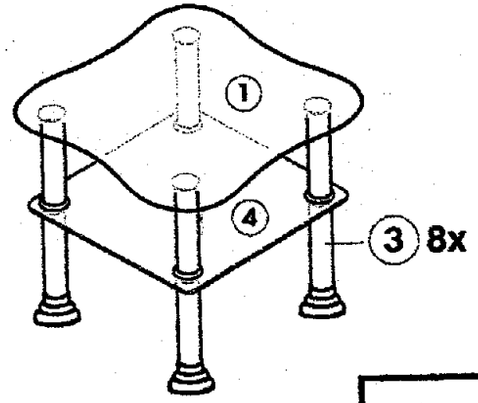

Für die Montage dieser Type benötigen Sie:

2 Personen.

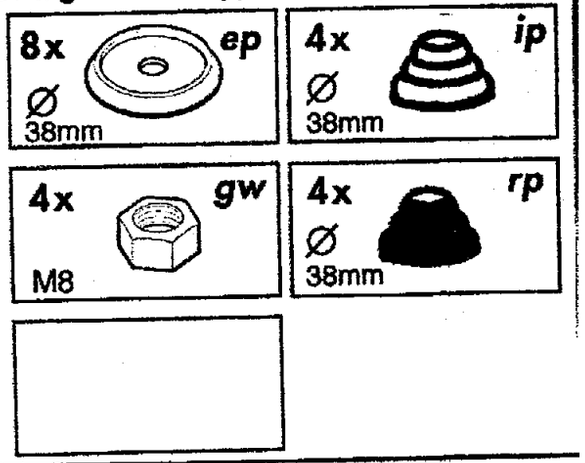

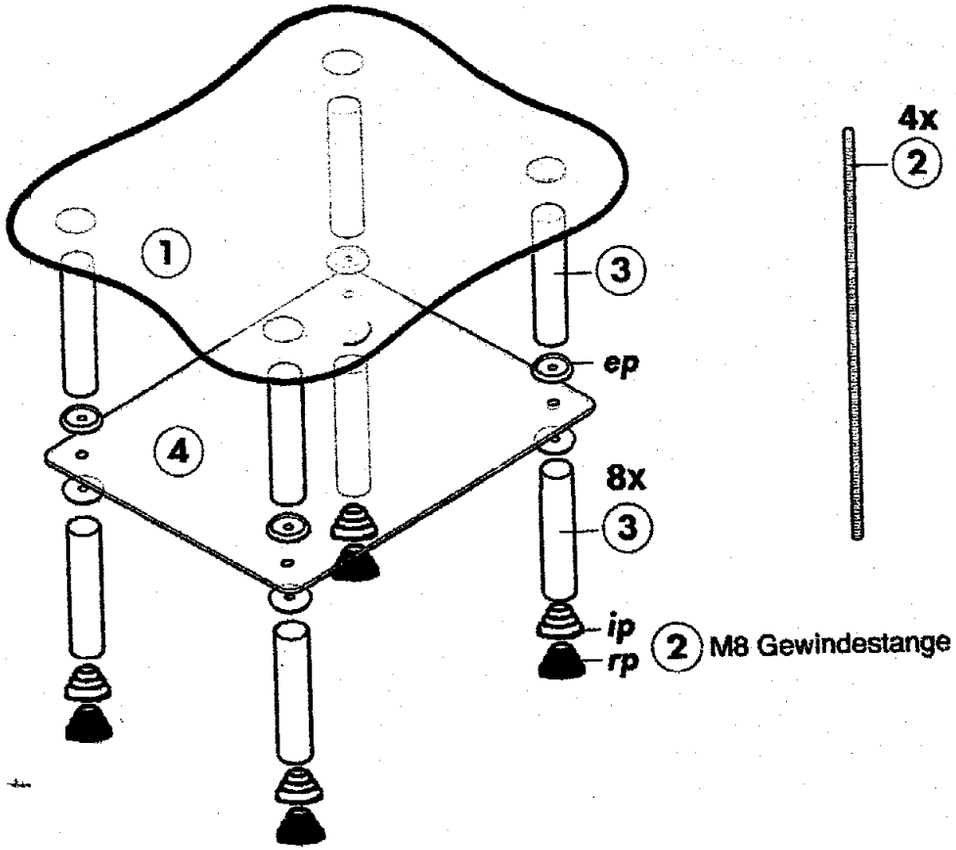
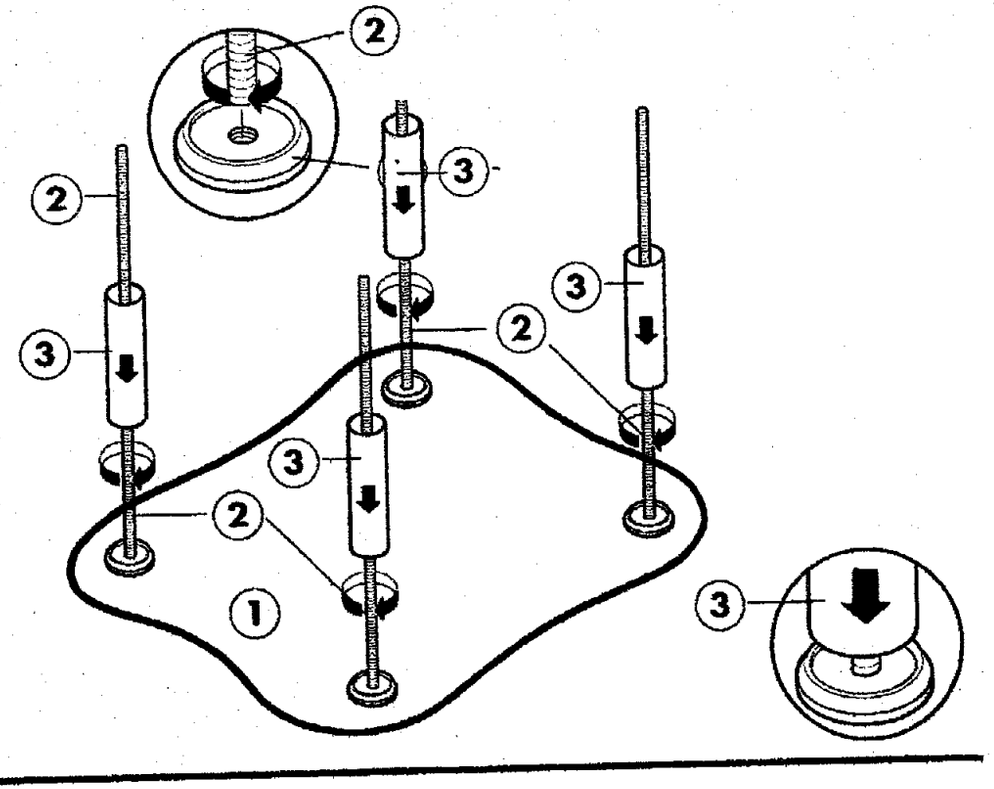
A ⚠ **Die Glasplatte bitte umgedreht auf einen weichen Untergrund legen.**