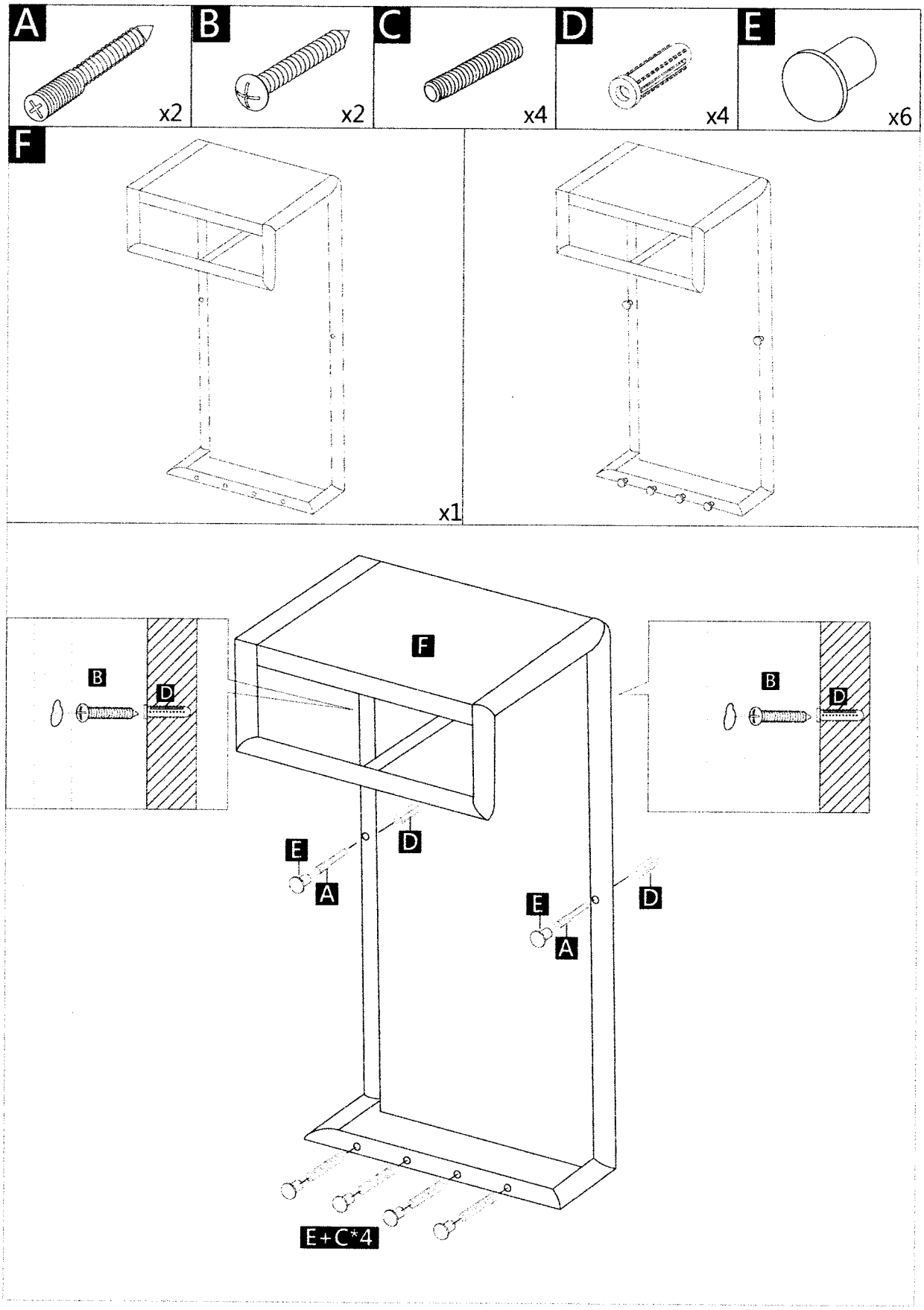13848 (EK09805)